도번 EL-U50-001

| 수 정 내 용 | | | | | |
|---|---|---|---|---|---|
| 부호 | 위치 | 내 용 | 수정자 | 승인자 | 년월일 |
| | | | | | |

Top view
Scale: 1:10

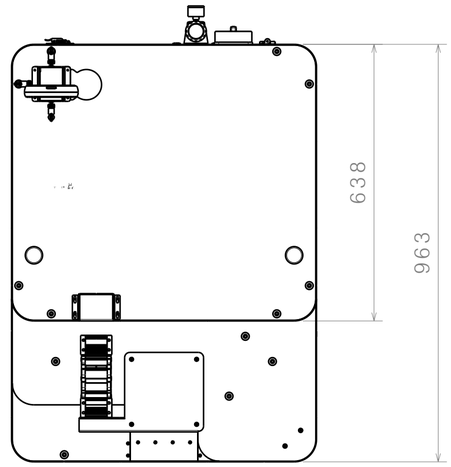


Dimension
: 703W x 963D x 1050H

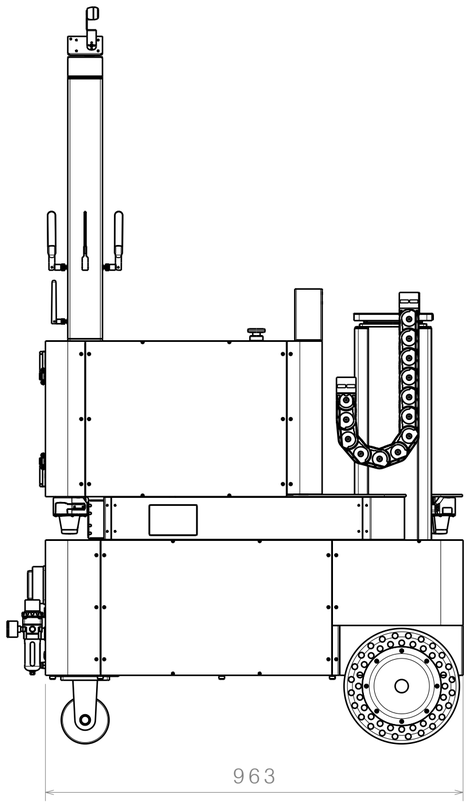


Left view
Scale: 1:10

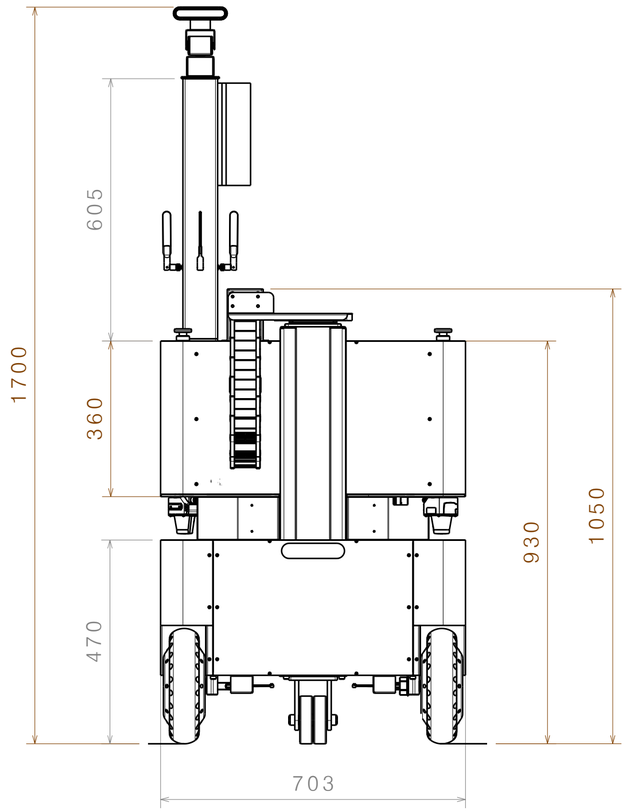


Front view
Scale: 1:10

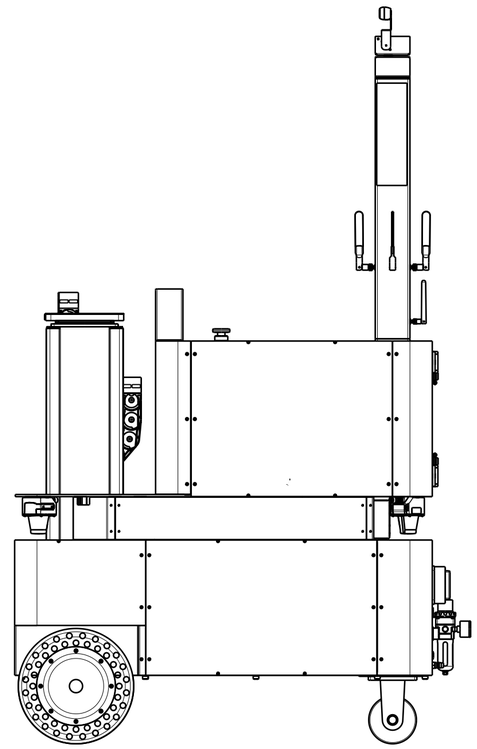

Right view
Scale: 1:10

| | | | | | | |
|---|---|---|---|---|---|---|
| 원도 | | 대체가능재질 | 품번 | 품 명 | 수량 | 부품번호 / 도면번호 |
| | | 공통공차 소수 .xx 0.2 .x 0. / 각도 / 분수 – | 부 품 목 록 | | | |
| | | 재질 주기 1 참조 | 년월일 | 2023. 06. 27 | (주)엘템 | |
| Next ass'y NO | | 열처리 | 승인부서 | – | 도명 | |
| 관 련 도 면 | 적 용 품 목 | | 검도 | – – – 승인 | Robot | |
| 부품번호 | 재고번호 | 보호피막처리 주기 2 참조 | 제도 | 김진기 검도 | | |
| | | | 설계 | 김진기 검도 | | |
| | | | 작성부서 | 기술연구소 | 도면크기 A2 | 도번 |
| | | | 척도 1:2 | 단위 mm | 중량 00.0kg | 1 장중 1 번째 |